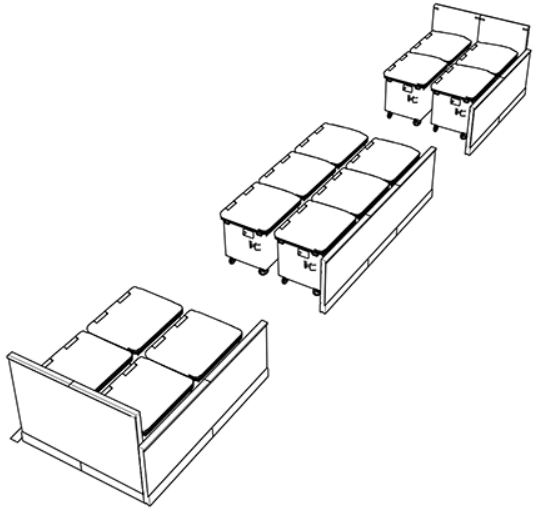

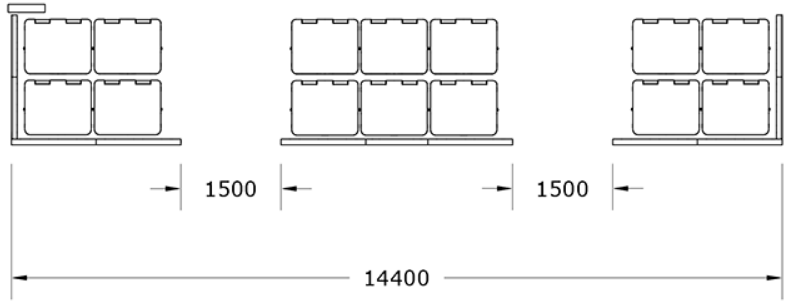

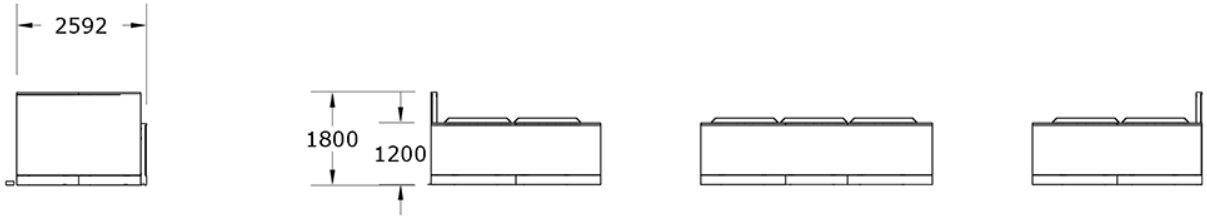

GITMA
mobiliario urbano
ASUA BG 96 S.L
Calle Sangroniz 2. 48150. Sondika. Bizkaia
T. 94 471 06 13 info@gitma.es WSP. 605 700 037

Mobiliario Urbano
Cubrecontenedores

Cubrecontenedores Neorecinto E
GMRE14

Características técnicas:

Peso: 180kg

Material: Polietileno reciclado

Instalación: ensamblado y fijado

Acabado: Diseño personalizado

Diseño: Gitma-Área de diseño

Descripción:
Cubrecontenedores Neorecinto Ej.14, isla ecológica modular para ocultar contenedores RSU y transformar áreas de residuos urbanos en espacios limpios y modernos. Fabricada en polietileno de media densidad 100% reciclado con protección UV y materiales autoextinguibles, ofrece resistencia y durabilidad en mobiliario urbano sostenible. Sus módulos funcionales se ajustan a las dimensiones de contenedores y permiten personalización con imágenes, integrando diseño urbano accesible y eficiente para la gestión de residuos.

Montaje:
Instalación sencilla: ensamblar y fijar los módulos con la tornillería suministrada. Recomendamos anclar firmemente al pavimento para garantizar estabilidad y seguridad. Consultar asistencia técnica.