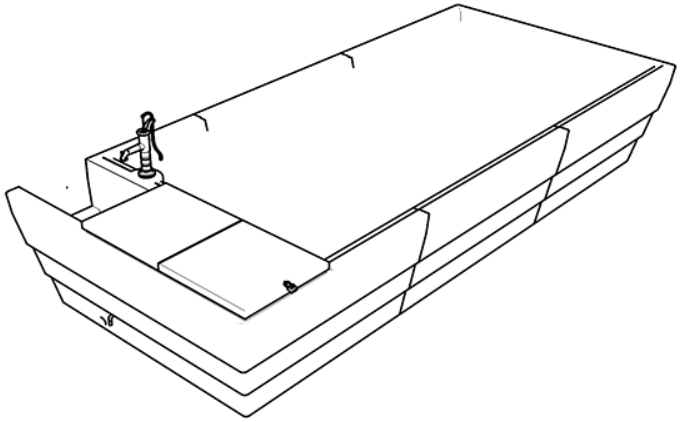

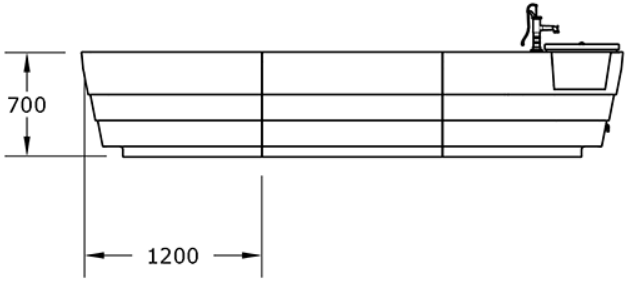

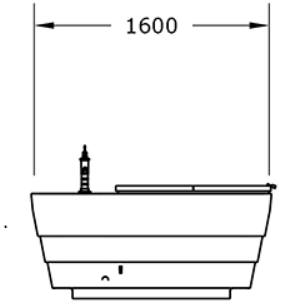

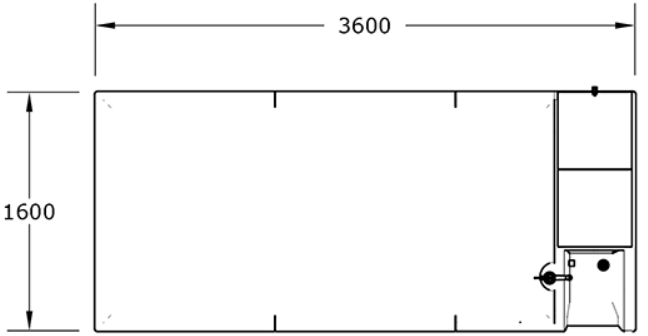

GITMA
mobiliario urbano
ASUA BG 96 S.L
Calle Sangroniz 2. 48150. Sondika. Bizkaia
T. 94 471 06 13 info@gitma.es WSP. 605 700 037

Ocio Urbano
Huertos

Huerto 3600 Completo
GOH3600C

Características técnicas:

Peso en vacío: 115kg (40kg+30k+45kg)
Capacidad de tierra: 1586L
Capacidad de agua: 732L
Material: Polietileno Urbano (mdPE)
Instalación: Posado y ensamblado
Diseño: Gitma-Área de diseño

Descripción:
El Súper Huerto Gitma, es una gran maceta de cultivo elevada a la altura de nuestra cintura. Contiene un gran depósito de agua o aljibe que se llena con agua de lluvia y del riego y una bomba clásica manual para su extracción. Además, un fregadero y una c

Montaje:
Módulos ligeros, permiten el transporte manual. Instalar en superficies llanas, calzando las irregularidades.Es posible aligerar el peso total del Huerto en función de resistencia del suelo en el que se instale. Simplemente posado.