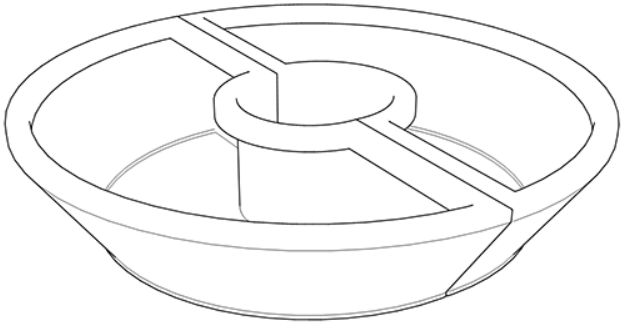

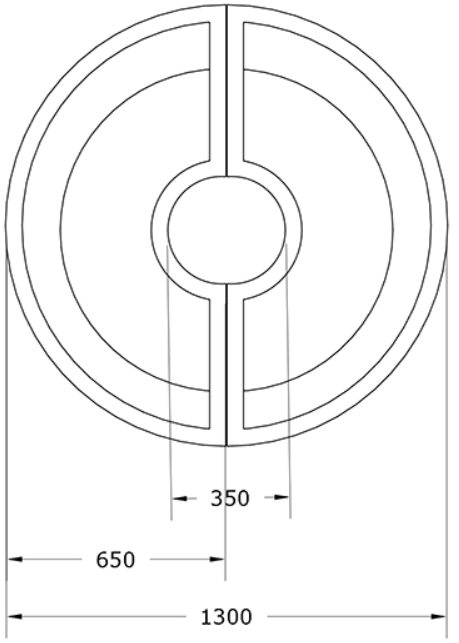

GITMA
mobiliario urbano
ASUA BG 96 S.L
Calle Sangroniz 2. 48150. Sondika. Bizkaia
T. 94 471 06 13 info@gitma.es WSP. 605 700 037

Mobiliario Urbano
Jardineras

Jardinera Alcorque 1300
GMJA1300

Características técnicas:

Peso: 15 kg

Capacidad: 260 L

Material: Polietileno Urbano (mdPE)

Instalación: Fijado al suelo y atornillado

Acabado: Gama de colores polietileno

Descripción:
La Jardinera Alcorque 1300 está fabricada en polietileno reciclable (mdPE) de alta resistencia y durabilidad. Su diseño modular en dos medias lunas rodea el árbol reservando espacio para el tocón, aireando y protegiendo la base. Resistente a la corrosión, ligera y de fácil mantenimiento, convierte alcorques sucios y de difícil acceso en espacios limpios, accesibles y verdes, aptos para flores y arbustos, favoreciendo la renaturalización urbana.

Montaje:
Instalación sencilla mediante unión de dos módulos semicirculares que rodean el árbol, sin necesidad de obra. Se colocan sobre superficie nivelada y pueden fijarse para mayor estabilidad. El diseño asegura la protección del tocón y permite plantar vegetación alrededor, creando alcorques vivos que embellecen y renaturalizan el espacio urbano con bajo mantenimiento.