GITMA
mobiliario urbano

ASUA BG 96 S.L
Calle Sangroniz 2. 48150. Sondika. Bizkaia
T. 94 471 06 13 info@gitma.es WSP. 605 700 037

Ficha técnica de producto

Mobiliario Urbano
Jardineras

Jardinera Lolium Recta Corten

GMJLRAC

Características técnicas:

Peso: 85 kg
Capacidad: 170 L
Material: Acero Corten
Acabados: Oxidación natural
Diseño: Chantilly design y Gitma-Área de diseño

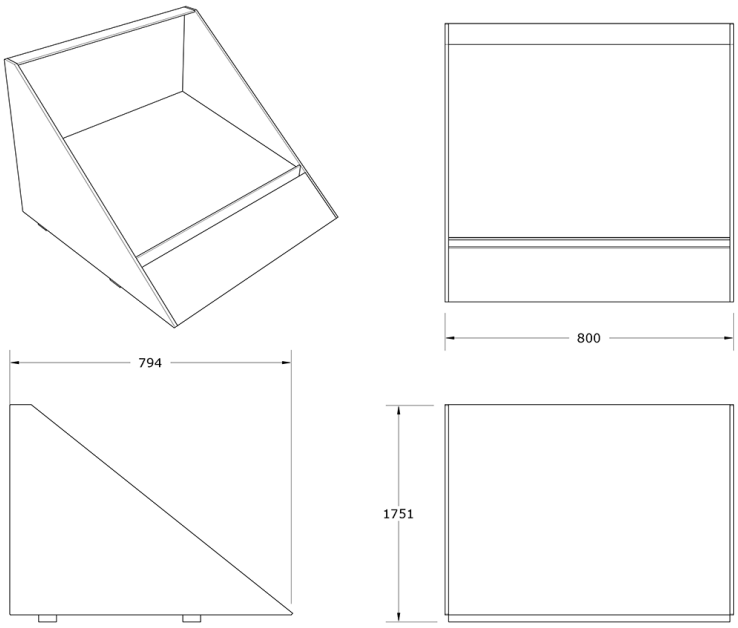

Jardinera de acero corten modular. Se inclina para mostrar las flores que contiene. Uso individual o combinado con módulo a 60º genera parterres florales centrales de forma circular o conjuntos rectos en linea para remates laterales.

Descripción:
Jardinera modular de base cuadrada de 80 x 80 con inclinación como parterre. Individualmente o en combinación con módulo 60º.

Montaje:
Simplemente posada, sin obra civil.